SISO
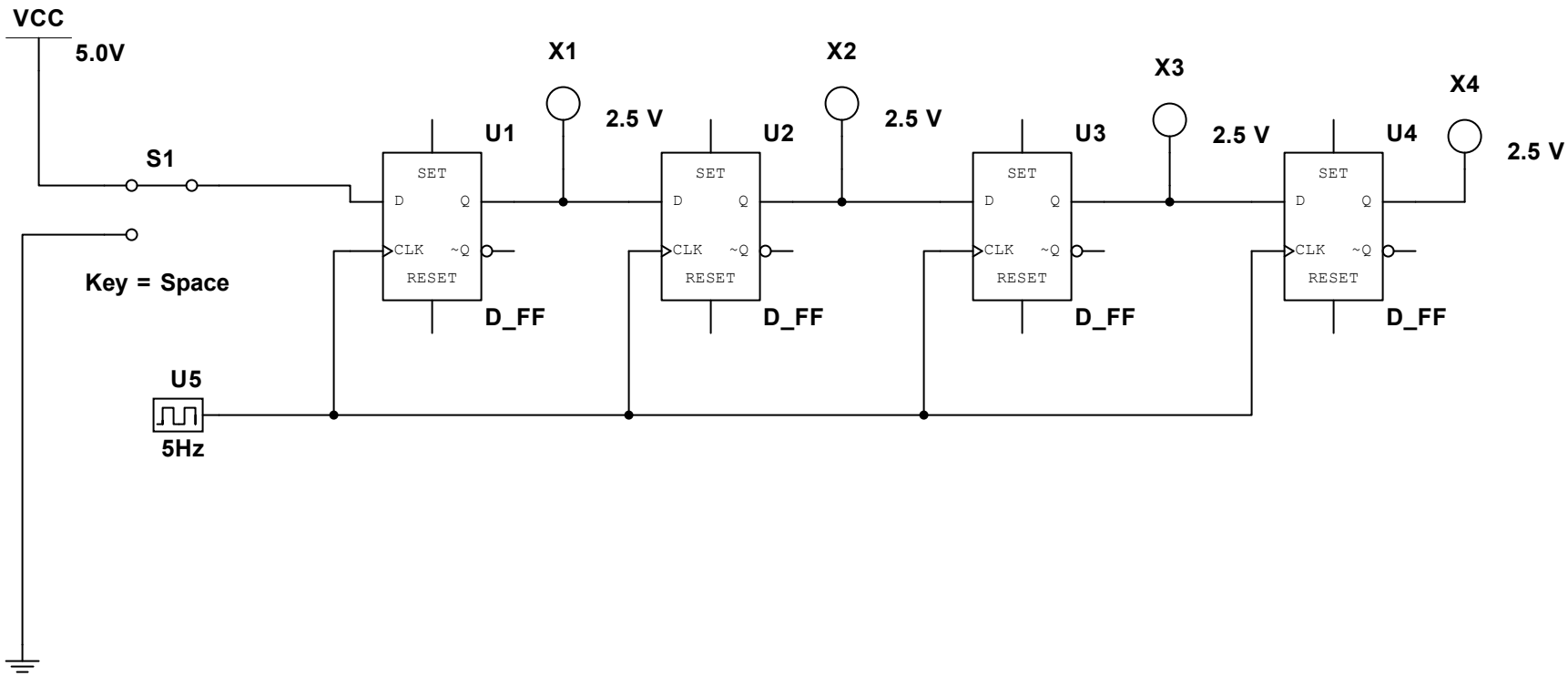
NAME : D.Hemanth
JNTU NO : 22341A0541
EXP NO: 13